ROBINET A BOISSEAU

TYPE 705I3

Accessoires

CARACTERISTIQUES GENERALES :

Utilisation : Il est recommandé dans toute installation d'intercaler un robinet entre le manomètre et la tuyauterie.
Les robinets à boisseau peuvent être utilisés sur des circuits de liquide avec une pression nominale de 25 bar et une température de fluide de -20 à +50°C. Pour des pressions plus élevées il faut utiliser les robinets à pointeau.

Exécution : Robinet porte manomètre taraudé avec purge

Raccord :
- taraudé 1/2" - taraudé 1/2"G

Pression d'utilisation : PN 25

Température max. : 50°C

705I3

SPECIFICATIONS

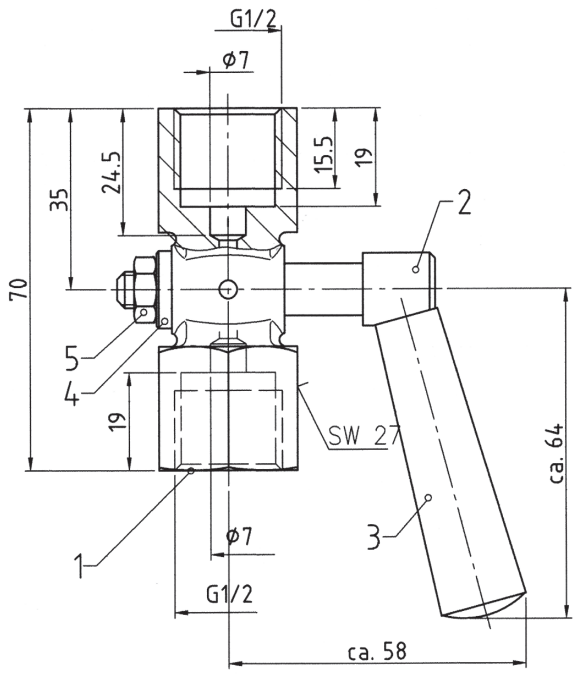

N°	PARTIE	MATIERE	POIDS (en kg)
1	Corps	Inox 316 Ti	
2	Boisseau	Inox 316 Ti	
3	Poignée	Plastique	0,280
4	Bague	Inox 316 Ti	
5	Ecrou	Inox 316 Ti	

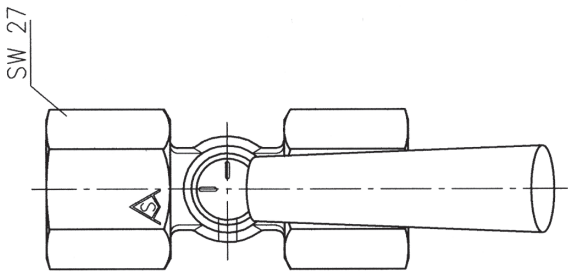

Les appareils décrits ci-dessus correspondent de par leur construction, dimensions et matériaux aux règles de l'art actuel. Nous nous réservons le droit de transformations et de changement de matériaux.

A705I3F-B